Technology for life

PARPOL

Универсальные твердотопливные котлы Parpol серия PL – PRO MAX

Котлы предназначен для сжигания бурого угля вручную. Также в качестве топлива могут использоваться дрова, брикеты, биомасса. Котел предназначен для загрузки твердого топлива с объявленной теплотой сгорания более 15000 КДж / кг).

Котел представляет собой стальную сварную конструкцию, изготовленную в соответствии с требованиями нормы EN 303-5, соответственно, со стандартом качества ISO 9001. Использовались только сертифицированные материалы в соответствии с требованиями нормативов EN 10025, EN 10028-2, EN 10120 и EN 10088-2, определяющих качество стальных пластин и бесшовных труб, установленных в котле.

Дверцы котла изолированы специальным современным изоляционным материалом на основе VER-MIKULIT (вермикулит), минерала с исключительными изоляционными свойствами, который возвращает тепло в топку котла. В целом котел изолирован минеральной ватой;

Коэффициент полезного действия котла выше 75% благодаря трехходовой конструкции с жаровыми трубами.

Заполнение котла осуществляется через широкие дверцы. Регулировка работы котла производится с помощью регулятора тяги, который связывается с клапаном нижней дверцы и не является составной частью котла;

Максимальное рабочее давление 5 бар.

1. Конструкция котла.

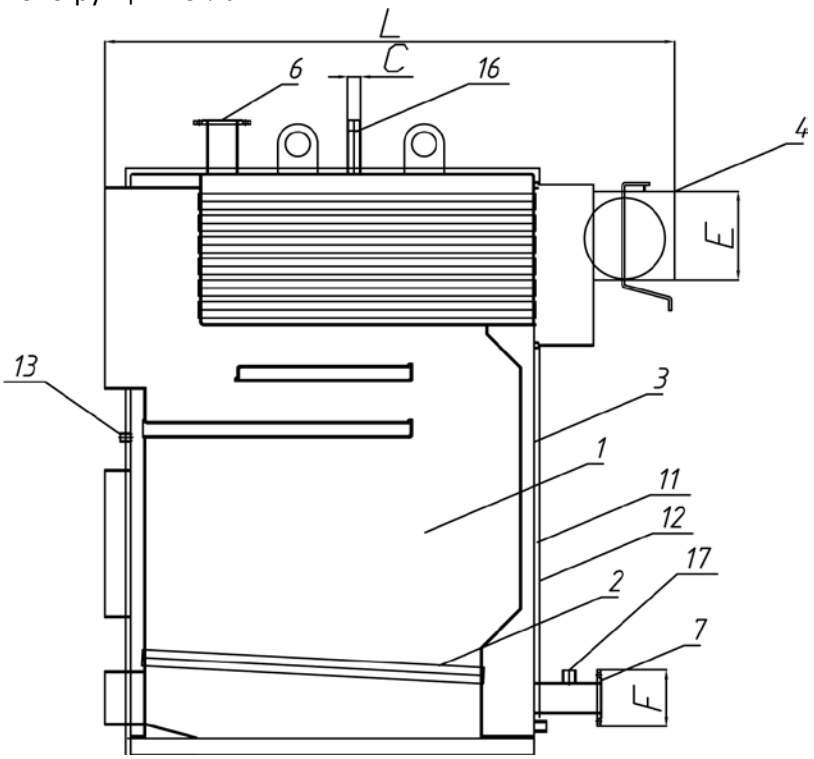

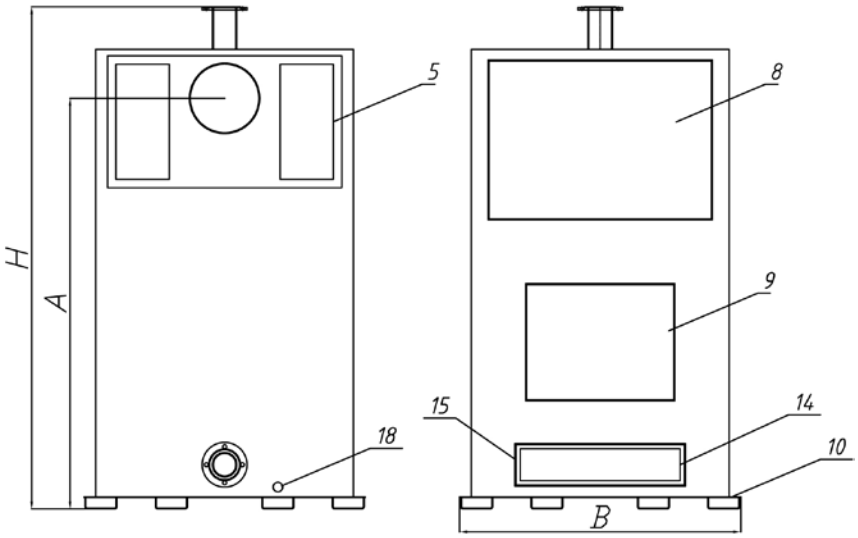

Детали котла: 1. Камера сгорания, 2. Колосники, 3. Обшивка котла, 4. Выход дымовых газов, 5. Вентиляционное отверстие, 6. Выход горячей воды, 7. Вход холодной воды, 8. Ревизионная дверца, 9. Дверца для загрузки топлива 10. Основание, 11. Изоляция, 12. Корпус котла, 13. Место для установки регулятора 14. Заслонка первичного воздуха 15. Открытие Повторное подключение 16. Предохранительная линия 17. Возвратная предохранительная линия 18. Слив.

1. Размеры

Tip kotla	Masa (kg)	B (mm)	H (mm)	L (mm)	A (mm)	E (mm)	F (Ф)	C (inch)
250	1400	1020	2130	1850	1700	300	80	6/4
350	2250	1230	2400	2250	2000	330	100	6/4
400	2500	1230	2400	2370	2000	330	100	6/4

2. Технические характеристики котла

Номинальная мощность (KW)	300	400	500
Объем Воды в котле (l)	470	600	650
Температуры дым. газов (номин. мощн.)* (˚C)	220	220	220
Диапазон рабочих температур (˚C)	60-90	60-90	60-90
Мин. температура обратной воды (˚C)	60	60	60
Эффективнось	82%	83%	83%
Рекомендуемая высота дымохода (m)	16-18	18-20	20-22
Рекомендуемый дымоход (mm)	350	400	400
Вес котла	1400	2250	2500